KATRINA F4/F5

AGRICULTURA SOSTENIBLE

DISMINUYENDO SIGNIFICATIVAMENTE EL USO DE PRODUCTOS FITOSANITARIOS, CONTROLANDO DE MANERA SOSTENIBLE LA CONTAMINACIÓN.

KATRINA

INDUTAR
Produzindo Resultados

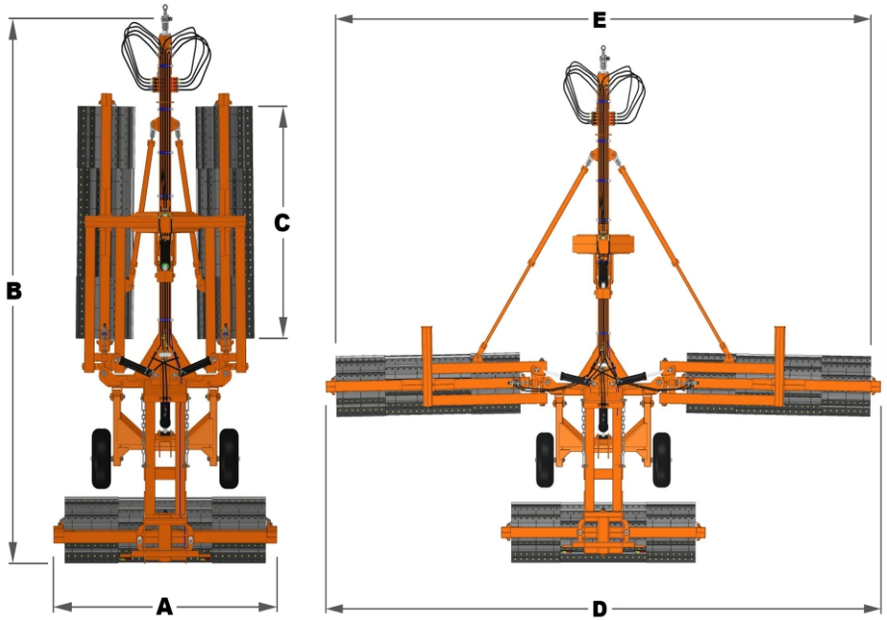

CLASIFICACIÓN FISCAL: 8436.8000

CARACTERÍSTICAS	F4	F5
(A)ANCHURA EN TRANSPORTE	2845 mm	3480 mm
(B)LARGURA	6365 mm	7310 mm
(C)ANCHURA EN CADA ROLO	2365 mm	3000 mm
(D)ANCHURA TOTAL	7450 mm	9050 mm
(E)ANCHURA DE APLANAMIENTO	6970 mm	8715 mm
DIÁMETRO DE LOS ROLOS	680 mm	680 mm
DIÁMETRO DE LOSS ROLOS CON CUCHILLO	918 mm	918 mm
LÁMINAS POR ROLO	48 mm	48 mm
LASTREAMENTO NO ROLO	850 L	1100 L
LASTRE TOTAL	5300 kg	6300 kg
POTENCIA REQUERIDA	120 CV	140 CV

MEJORANDO CADA VEZ MÁS LA SIEMBRA DIRECTA

KATRINA realiza el acamamiento homogéneo de la cobertura vegetal y el manejo adecuado de la paja, aumentando la durabilidad de la materia orgánica, protegiendo el suelo en el exceso de lluvia, en la retención de humedad, en el control de invasores y en la preservación de los nutrientes, estableciendo un estand ideal de plantío.

Único del mercado con sistema de accionamiento hidráulico, nivelación y dupla articulación en todas las secciones.

KATRINA

EL ROLO-CUCHILLO MÁS VENDIDO DEL MUNDO

OPCIONAL

KIT Rolo Estriado

COMERCIANTE AUTORIZADO

ACCESE NUESTRO SITIO Y CONOZCA LA LÍNEA DE PRODUCTOS INDUTAR www.indutar.com.br

RS 223 - Km 51,3 - Ibirubá - RS - CP: 98200-000 - Teléfono: 54 3324 9100